АРКИ НАНЕСЕНИЯ

Руководство пользователя

SONNY'S ENTERPRISES, INC.
5605 Hiatus Road, Tamarac, Florida 33321, USA

Бесплатная линия: 8 (**800) 200-9274** | Факс: +7(**383)** 353-2004 | **info**@bestwash.ru | www.**BestWash**.ru

Все цены и продукты могут быть изменены без уведомления / Представитель SONNY'S Enterprises, Inc ©2002-2010

ВВЕДЕНИЕ

Это руководство пользователя содержит информацию крайне необходимую для успешной инсталляции, работы и обслуживания Вашего оборудования для мойки автомобилей от SONNY'S.

Пожалуйста, внимательно прочтите данное руководство, перед тем как устанавливать и работать с оборудованием. Храните это руководство в легкодоступном месте.

Если у Вас появятся любые вопросы относительно работы с этим оборудованием, пожалуйста, свяжитесь с представителем SONNY'S в СНГ:
ООО «АвтоКлининг», тел. + 7-800-200-9274, + 7-913-200-1036
или с департаментом технического обслуживания SONNY'S ENTERPRISES INC., Тамарак, Флорида, США, телефон: +1-800-327-8723, Факс: +1-800-495-4049

СПАСИБО ВАМ ЗА ВАШЕ ДОВЕРИЕ SONNY'S!!!!!

Все цены и продукты могут быть изменены без уведомления / Представитель SONNY'S Enterprises, Inc ©2002-2010

СПЕЦИФИКАЦИЯ

Арка предварительного отмачивания АРАР3

- Конструкция выполнена из алюминия или нержавеющей стали.
- АРАР3 выполнена в виде отдельно стоящей модульной арки с тремя пенными трубопроводами и форсунками.
- Пенообразователи, используемые в пенных арках, полностью выполнены из антикоррозийных материалов и требуют минимального технического обслуживания – идеально для операций отмачивания
- Высокопрочный ПВХ – трубопровод.
- Форсунки, используемые в пенной арке, обладают высокой точностью нанесения пены. Обеспечивают полное покрытие всех поверхностей.

Арки нанесения пены на базе пенных головок

- Универсальное крепление, состоящее из алюминиевой пластины и болтов. Легкая установка в любом месте туннеля.
- До трёх пенных головок (27 отверстий в каждой) с каждой стороны моющего туннеля обеспечивают полное покрытие кузова автомобиля пеной (до трёх цветов)
- Пенообразователи, используемые в пенных арках, полностью выполнены из антикоррозийных материалов и требуют минимального технического обслуживания.
- Шаровое соединение позволяет легко изменять положение пенной головки, получая необходимую точность нанесения и полное покрытие всех поверхностей автомобилей пенным раствором химикатов

Арки нанесения ОРЕОЛ

- Модели 101 и 102 – трубопроводы круглого дизайна, закрепленные на отдельных ногах-стойках – самое экономичное решение для нанесения не-пенных растворов, таких как полироли
- Модели 201 и 202 – трубопроводы круглого дизайна, закрепленные на прямоугольных арках – идеальное решение для операций ополаскивания под давлением, требующих дополнительной устойчивости
- Модели 101 и 201 – содержат 16 форсунок (одиночный трубопровод). Модели 102 и 202 – 32 форсунки (двойной трубопровод). Все форсунки снабжены индивидуальными клапанами.

Модульная арка ДОЖДЬ

- Арка увеличенной высоты (3 метра) с устанавливаемыми на ней трубопроводами (до 4-х) ополаскивания и нанесения полироли – до 400 отверстий для получения настоящей стены из дождя
- Трубопроводы из нержавеющей стали на выбор разной производительности (от 7 до 30 литров в минуту)
- Дополнительно устанавливаемые омыватели зеркал на модульную арку различных моделей.
- Возможна установка одиночного трубопровода ОРЕОЛ для нанесения защитной полироли.

Все цены и продукты могут быть изменены без уведомления / Представитель SONNY'S Enterprises, Inc ©2002-2010

ТЕХНИКА БЕЗОПАСНОСТИ

1. Только специально проинструктированные менеджером автомойки лица могут быть допущены в зону туннельной мойки для проведения технического обслуживания.
2. Не входите в зону моющего туннеля при работающем оборудовании.
3. Будьте осторожны при входе в моющий туннель – поверхность пола может быть скользкой.
4. При движении в моющем туннеле обращайте внимание на выступающие части оборудования.
5. Никогда не бегайте в моющем туннеле.
6. Никогда не начинайте какие-либо работы с оборудованием, прежде чем не обесточите контроллер и центр управления моторами.
7. Если процедура технического обслуживания требует, чтобы какой-либо элемент оборудования находился в рабочем состоянии, то один из квалифицированных сотрудников должен находиться около центра управления моторами в течение всего времени работы для мгновенного отключения оборудования.
8. Всё электрооборудование должно иметь режим ручного отключения. Те элементы оборудования, которые были вручную отключены, могут быть заново запущены только тем лицом, которое производило отключение.
9. Никогда не пытайтесь отремонтировать или отрегулировать, находящиеся под давлением жидкости или воздуха любые части оборудования, шланги, трубки, фитинги в то время, когда оборудование находится в рабочем режиме.
10. Все электромонтажные работы должны выполняться электриком соответствующего допуска и лицензии.
11. Храните все моющие средства и масла в хорошо проветриваемом помещении.
12. Если вы пролили активно-чистящие средства, немедленно смойте их.
13. Точно выполняйте все меры предосторожности, указанные в листе безопасности, при работе с химическими продуктами.
14. Все новые сотрудники должны быть тщательно подготовлены к безопасной работе с оборудованием.
15. Все сотрудники должны проходить периодические тренинги по технике безопасности со сдачей экзамена.
16. Не производить работы на оборудовании со снятым или неправильно установленным защитным кожухом.
17. Не позволяйте частям вашего тела соприкасаться с работающим оборудованием.
18. Не находитесь в свободной одежде у движущегося оборудования.
19. При проведении ремонта или технического обслуживания оборудования должно присутствовать не менее двух квалифицированных сотрудников.
20. Если вы работаете с оборудованием, которое выше вашего роста, используйте надежную лестницу.

ТРЕБОВАНИЯ ПО ПОДКЛЮЧЕНИЮ

Подсоединение всех необходимых для работы магистралей (вода, воздух, электричество, химические растворы) и материалы, требуемые для выполнения данных работ, обеспечиваются Заказчиком**.**
Выполнение всех работ должно производиться в точном соответствии с местными правилами выполнения данных видов работ.

ВОДА

Слесарь-техник Заказчика обеспечивает материалы и подвод ½” линии (давление 4 атм.) от городского магистрального водопровода до резервуара для приготовления химического раствора через Hydrominder к насосу FloJet (или к панели разведения ДОЗАТРОН).
Слесарь-техник Заказчика обеспечивает материалы и подвод 3/8” линии от насоса Flojet к пенным трубопроводам в моющем туннеле.

ЭЛЕКТРИЧЕСТВО

Электрик Заказчика обеспечивает материалом и осуществляет подвод контрольного напряжения 24В от контроллера туннельной системы до воздушного соленоида, подающего сжатый воздух в насос FloJet и в пенные трубопроводы для образования пенной консистенции химического раствора.

СЖАТЫЙ ВОЗДУХ

Слесарь-техник Заказчика обеспечивает материалы и подвод 3/8” линии сжатого воздуха от воздушного компрессора Заказчика до воздушного соленоида и далее к пенным трубопроводам.

Все цены и продукты могут быть изменены без уведомления / Представитель SONNY’S Enterprises, Inc ©2002-2010

УСТАНОВКА

1. Определите место установки арки в туннеле, согласно прилагаемым к вашей туннельной системе установочным чертежам.
2. Поместите собранную арку на её постоянное место в моющем туннеле, совместив центральную ось арки с центральной линией оборудования туннеля. (Рис.1)
3. Центральная линия оборудования туннеля находится на расстоянии 66 см. от внутреннего направляющего рельса конвейера в пассажирскую сторону.
4. Проверьте вертикальность опор и горизонтальность верхней перекладины с помощью уровня и отвесов. Используйте металлические пластины для выравнивания, если необходимо.
5. Закрепите платформы опор к полу анкерами.
6. Установите распределительную панель и каркас узла насоса с резервуаром в аппаратной на стене, обеспечив свободный доступ и минимальную длину жидкостных и воздушных линий до арки.
7. Установите и закрепите на арке с помощью клипс трубопроводы.

Установка арки предварительного отмачивания АРАР3

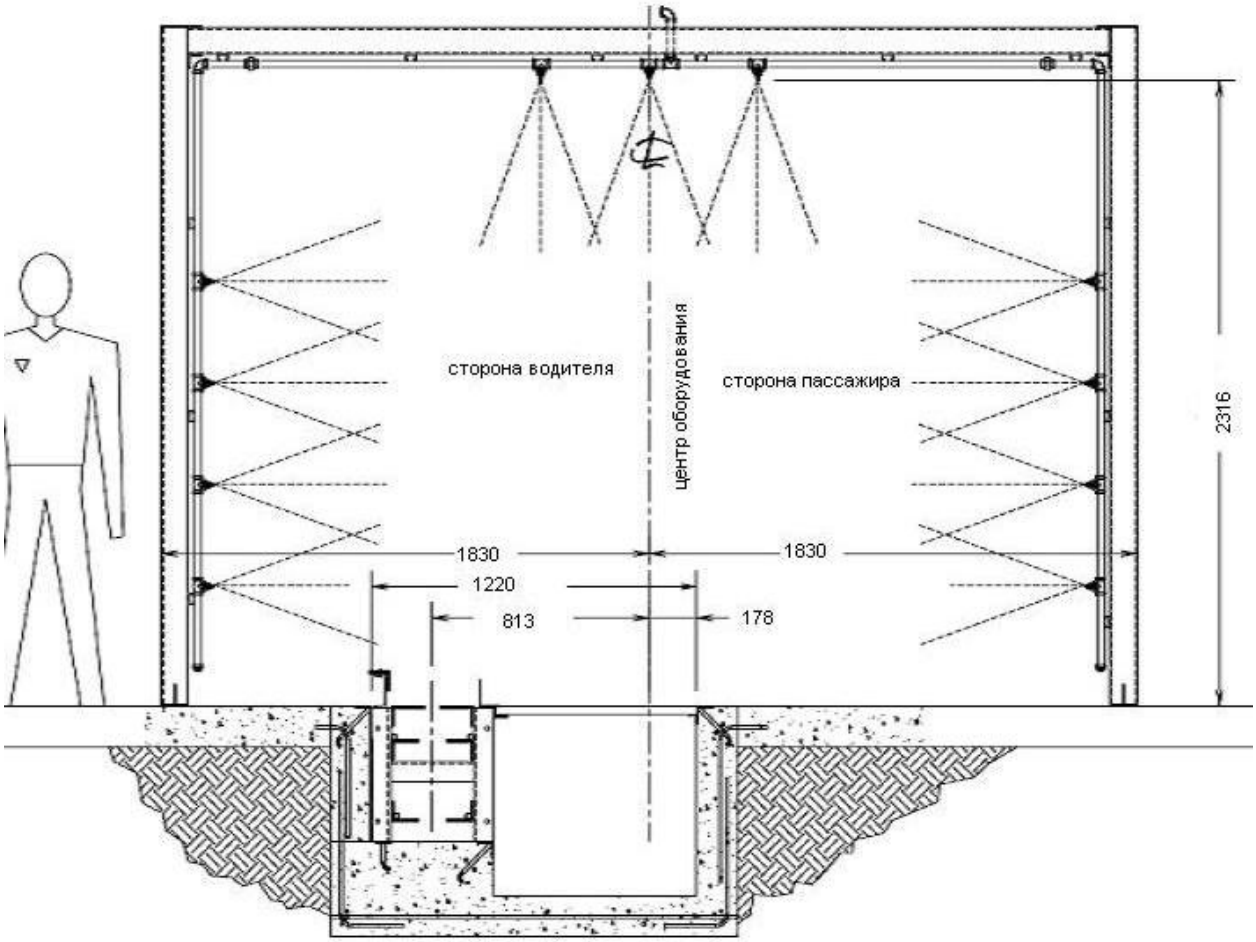

Все цены и продукты могут быть изменены без уведомления / Представитель SONNY'S Enterprises, Inc ©2002-2010

Схема установки одиночной арки

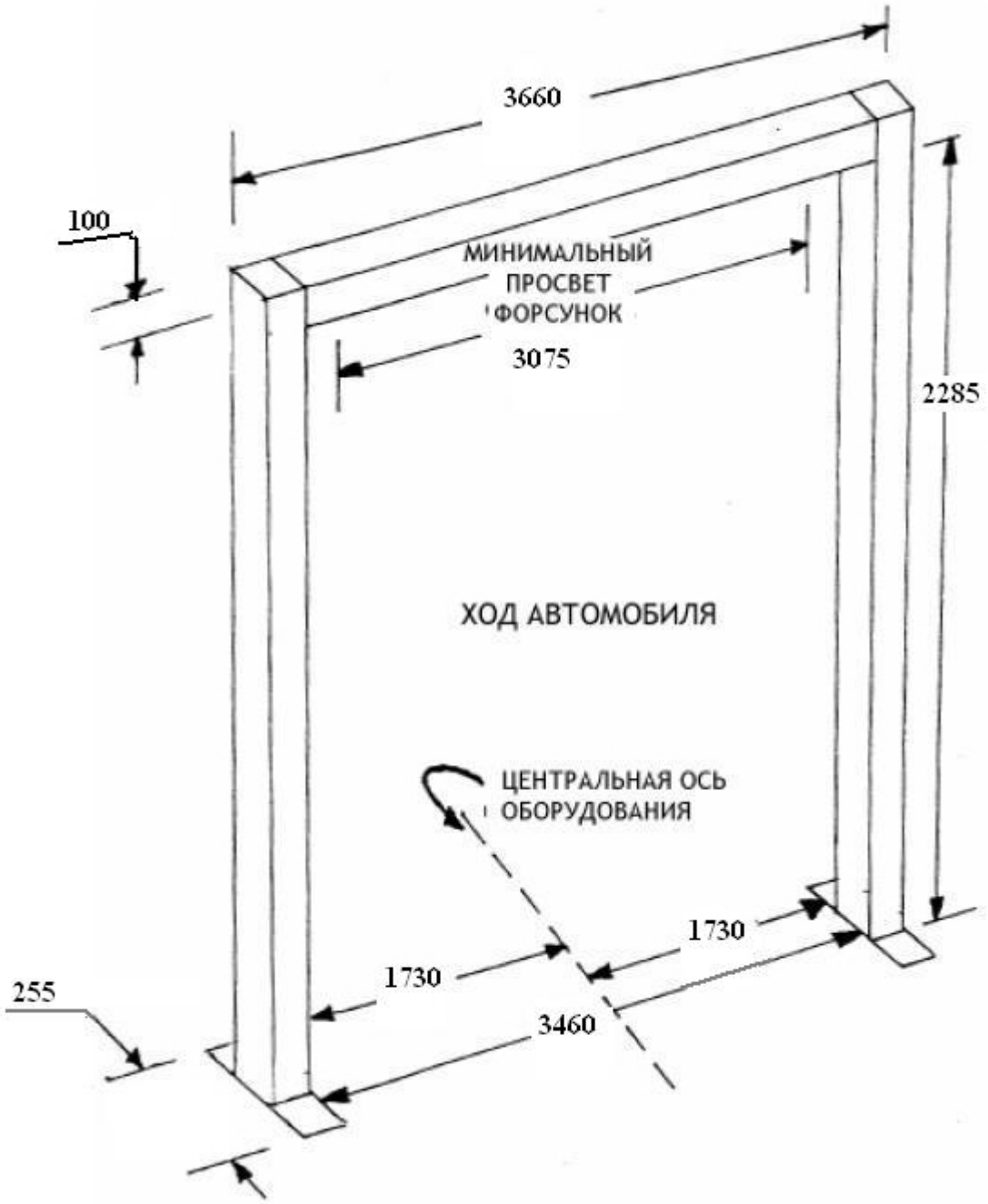

Рис. 1

ПРОФИЛАКТИЧЕСКОЕ ОБСЛУЖИВАНИЕ

В ТЕЧЕНИЕ ПЕРВОГО МЕСЯЦА ЭКСПЛУАТАЦИИ ПРОВЕРЯЙТЕ ВСЕ УЗЛЫ ОБОРУДОВАНИЯ НА ЗАКРЕПЛЕННОСТЬ!!!

ЕЖЕДНЕВНО:

- Проверяйте правильность работы оборудования.
- Проверяйте линии с хим. раствором и со сжатым воздухом на предмет утечек. Если необходимо, устраните неполадки.
- Внимательно следите за уровнем химического концентрата в бочке или канистре!

ЕЖЕНЕДЕЛЬНО:

- Проверяйте полиэтиленовые шланги на предмет потёртостей и порезов. Вовремя устраняйте неполадки.
- Следите за состоянием форсунок. Замените по мере изношенности.

ЕЖЕМЕСЯЧНО:

- Проверяйте всё оборудование и узлы на закрепленность.
- Следите за чистотой оборудования.
- Проверяйте износ форсунок, особенно форсунок нанесения пенных растворов. Производите замену при необходимости

Все цены и продукты могут быть изменены без уведомления / Представитель SONNY'S Enterprises, Inc ©2002-2010

НАСТРОЙКА, ТЕСТИРОВАНИЕ И ЭКСПЛУАТАЦИЯ

Контроллер туннельной системы Заказчика обеспечивает подачу напряжения 24В. на воздушный электроклапан (соленоид). Запускается насос FloJet, сжатый воздух и химические растворы (пенные растворы одного или трёх цветов) начинают поступать в трубопроводы на арке. Тонкая настройка регуляторами подачи химического раствора и сжатого воздуха позволяют получить желаемое качество пены – от мокрой до сухой. Расход химического коцентрата регулируется пластмассовой форсункой-дозатором, находящейся на входе в Hydrominder, куда подаётся химический раствор из бочки или канистры. В инсталляционном комплекте прилагается набор форсунок с разными зазорами. Они подбираются согласно требованиям по разведению соответствующих химикатов.
Давление воздуха настраивается регулятором воздуха на распределительной панели.
С помощью контроллера функция подачи пены должна включаться примерно в 30см. перед приближающимся автомобилем и выключаться, когда задний бампер покинет зону нанесения пены.

ПОДБОР ВСТАВКИ В ИНЖЕКТОР

(насосные станции подачи химикатов FloJet G-57)

цвет инжектора	размер отверстия	степень смешивания (40 psi)
серый	30	5:1
черный	40	6:1
бежевый	50	8:1
красный	55	17:1
белый	57	23:1
синий	60	25:1
телесный	65	36:1
зеленый	70	48:1
оранжевый	72	64:1
коричневый	74	75:1
желтый	76	90:1
пурпурный	80	120:1
розовый	87	240:1

Все цены и продукты могут быть изменены без уведомления / Представитель SONNY'S Enterprises, Inc ©2002-2010

ЗАПАСНЫЕ ЧАСТИ

ВНЕШНИЙ ВИД	№ ПО КАТАЛОГУ	НАИМЕНОВАНИЕ	ЦЕНА, $
	G-57V	Насос Flojet Viton 3/8”	
	20730-00A	Ремкомплект диафрагм для насоса Flojet Viton 3/8”	
	20740-050A	Комплект клапанов для насоса Flojet Viton 3/8”	
	SA414P24	Нормально закрытый электроклапан(соленоид) ½”, 24В	
	CH511	Hydrominder с сифоном	
	NV33254	Игольчатый клапан ¼”x ¼ ”	
	127122-600	Воздушный регулятор с манометром ¼”	
	4604M4M	Обратный клапан ¼”x ¼”	
	SHFMR/HEAD	Пенная головка	
	1/4KPVC	Форсунка ПВХ, ¼ ”	
	FMR100SPONGE	Подушечки – губки для генератора пены, упаковка - три штуки.	
	D25RE2	Дозатрон – разведение химикатов 1:50 – 1:500	
	HT565CHAMBER	Пенный генератор - универсальный	
	KIT-BS38	Набор: шаровое крепления для аппликаторов пены	

Насос подачи пены в сборе (3-х цветная пена)

Все цены и продукты могут быть изменены без уведомления / Представитель SONNY'S Enterprises, Inc ©2002-2010

По вопросам установки и/или эксплуатации свяжитесь с Департаментом Оборудования SONNY'S или представителем SONNY'S на Вашей территории.
Для информации о запасных частях обратитесь к руководству, которые вы сможете найти на сайте www.sonnysdirect.com или по нашему каталогу, а также чтобы получить копию руководства пользователя по Вашему установленному оборудованию, свяжитесь с нами:

В США

ТЕЛЕФОН:

954-467-1203

+1-800-327-8723

ФАКС:

954-720-9292 Департамент оборудования

+1-800-495-4049 Основная линия

или по электронной почте: sales@sonnysdirect.com

На территории СНГ

ТЕЛЕФОН:

8-800-200-9274

+7-913-200-1036

ФАКС:

8-383-353-2004

или по электронной почте: info@bestwash.ru

СПАСИБО ЗА ВЫБОР ОБОРУДОВАНИЯ ДЛЯ АВТОМОЕК ОТ SONNY'S!!!!!

Все цены и продукты могут быть изменены без уведомления / Представитель SONNY'S Enterprises, Inc ©2002-2010